Tempomix 2 AB

Självstängande tvättställsblandare med antiblockeringsfunktion för anslutning till varmt och kallt vatten. Utrustad med vandalsäker och kalkresistent strålsamlare, tryckventil för aktivering samt en spak för smidig temperaturreglering.

Artikelnummer: DB700102
RSK: 8381735

Produktegenskaper
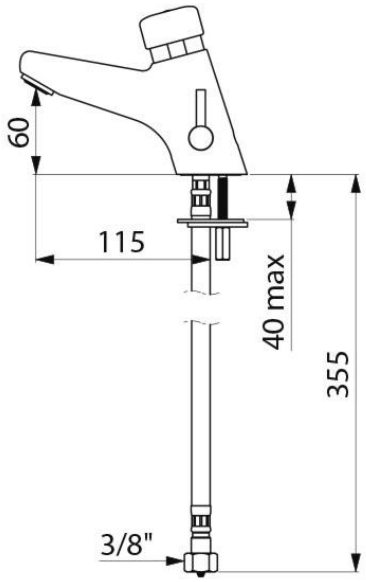
- Flödestid: ~15 sekunder
- Flöde: 3 l/min vid 3 bar (justerbar 1,4 - 6 l/min)
- Antiblockeringsfunktion
- Kalkresistent och vandalsäker strålsamlare
- Krompläterad mässingskropp
- Soft-pex F3/8” inkl. backventiler och filter
- Förstärkt monteringsbricka med två stålstänger
- Justerbar temperaturbegränsning
- Arbetstryck: 1–5 bar
- Temperatur: max 70˚C
- Testad enligt EN816